SAMSUNG

Stylish Clip-on

Mono Headset

HM1500

Bluetooth®

简体中文 1
繁體中文 25
English 49

目录

入门指南

耳机概述 4
按钮功能 5
耳机充电 6
佩戴耳机 8

使用耳机

打开或关闭耳机 10
启动振动模式 10
配对和连接耳机 11
通过接通对接功能进行对接 14
使用通话功能 16

附录

常见问题 20
保修和更换部件 22
规格 23
产品中有毒有害物质或元素名称及其含量 24

开始使用新蓝牙耳机前，请先仔细通读本用户手册。

Bluetooth® 是 Bluetooth SIG, Inc. 的全球注册商标 – Bluetooth QD ID: B016117

有关蓝牙的详细信息，请访问 www.bluetooth.com。

安全注意事项

- 切勿以任何理由拆卸或改装耳机。 否则可能导致耳机发生故障或烧毁。 请将耳机拿到经授权的服务中心进行修理。
- 开车时使用耳机，请遵守所在国家或地区的规定。
- 请勿将耳机存放在高温（50 °C/122 °F 以上）环境下（例如：过热的车内或阳光直射处），否则可能影响其性能并缩短电池的使用寿命。
- 请勿将耳机或随耳机提供的任何部件接触雨水或其他液体。

如果长时间以高音量使用耳机进行收听，可能会损害您的听力。
建议只使用收听通话或音乐所需的最低音量。

入门指南

本节介绍正确使用蓝牙耳机的相关注意事项。

耳机概述

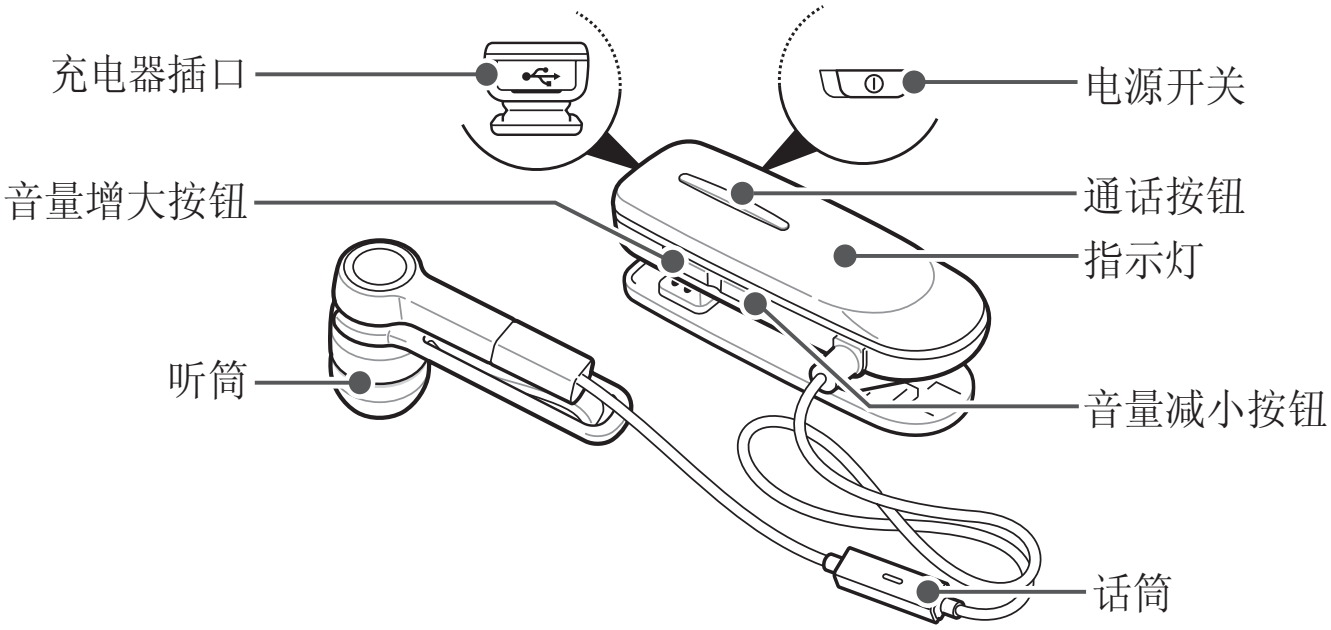

- 确认耳机配有下列物品：
  旅行充电器、耳塞、用户手册。
- 耳机的随附物品可能因所在地区而异。

按钮功能

电源开关

滑动电源开关可打开或关闭耳机。

通话按钮

- 按住可进入对接模式。
- 按下可拨打或接听电话。
- 按下可结束通话。

音量增大/减小按钮

- 按下可调节音量。
- 同时按住可检查电池电量。
- 按住可开启或关闭话筒。

如果耳機的音量達到最低或最高水平，您會聽到警報聲。

耳机充电

本耳机配有非可拆卸式内置可重复充电电池。 首次使用耳机前，请务必将电池充满电。

1 将旅行充电器较小一端插入充电器插口。

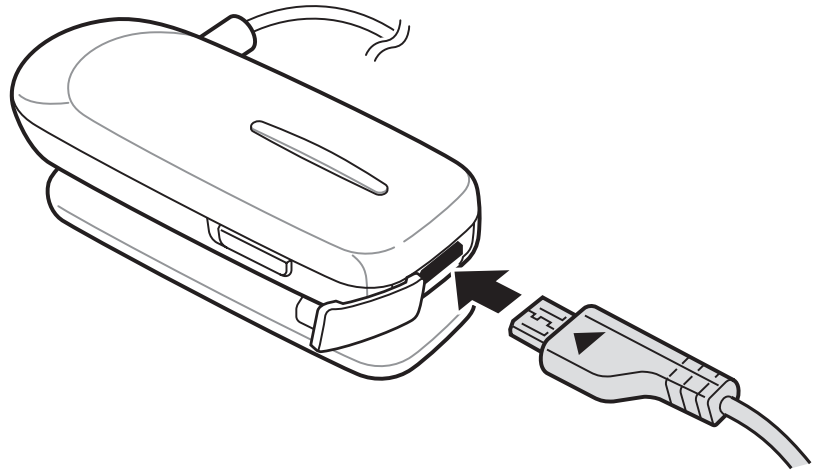

2 将旅行充电器较大一端插入标准电源插座。

在充电过程中，指示灯将变为红色。 若未开始充电，请先拔下旅行充电器再重新插上。

3 当耳机完全充电后，指示灯将变为蓝色。 从电源插座和耳机上拔下旅行充电器。

- 只使用 Samsung 认可的旅行充电器。 未经认可的旅行充电器可能导致爆炸或损坏耳机。
- 电池属消耗部件，因此在达到一定充放电次数后会逐渐失效。
- 当充电过程中收到来电时，先将耳机从充电器断开，然后接听来电。

当电池电量不足时

耳机会发出报警音，同时指示灯闪烁红光。 请为电池重新充电。 如果耳机在通话过程中断电关闭，则会自动将通话转至手机。

检查电池电量

同时按住音量增大与减小按钮。 根据电池电量，指示灯将以以下某种颜色闪烁 5 次：

电池电量	指示灯颜色
80% 以上	蓝色
80~20%	紫色
20% 以下	红色

佩戴耳机

将听筒戴入耳中，并将耳机夹在衣服上。

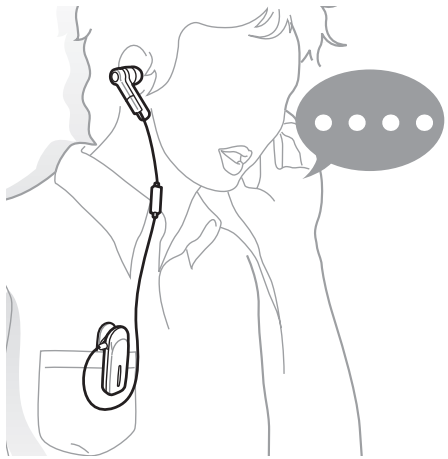

不使用耳机时，也可将听筒夹在衣服上。

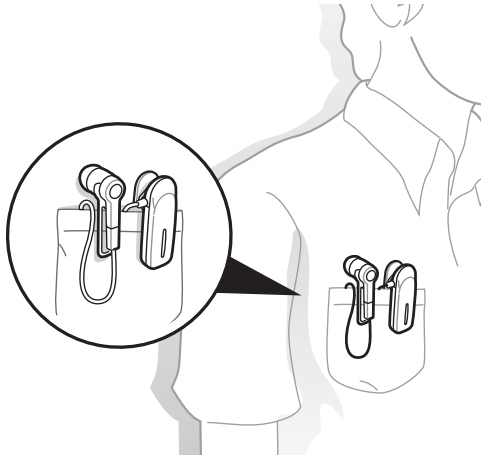

使用耳机

本节将介绍如何开启耳机、实现耳机与手机的配对和连接，以及如何使用各种功能。

- 可用功能和特性可能因手机类型而异。
- 某些设备，尤其是未经 Bluetooth SIG 测试或认可的设备，可能会与您的耳机不兼容。

打开或关闭耳机

- 如欲开启耳机，请滑动电源开关。 蓝色指示灯闪烁 4 次。
- 如欲关闭耳机，请滑动电源开关。 蓝色指示灯将变为红色，并最终关闭。

启动振动模式

可启动振动模式，以便在来电时接收到振动提示。

同时按住通话按钮与音量增大按钮。

如需取消振动模式，同时按住通话按钮与音量减小按钮。

配对和连接耳机

对接功能可在两个已启用蓝牙功能的设备（如蓝牙手机与蓝牙耳机）之间创建唯一的加密无线链接。

要配合其他蓝牙设备使用耳机，必须将设备进行对接。 尝试对接两台设备时，请将耳机和手机适当靠近。 完成对接后，可连接两台设备。

将耳机与手机配对并连接

1 进入对接模式。

- 打开耳机，按住通话按钮直至蓝色指示灯持续亮起。
- 如果是首次打开耳机，将会立即进入对接模式。

2 激活手机的蓝牙功能并搜索耳机（请参阅手机的用户手册）。

3 从手机找到的设备列表中选择耳机（HM1500）。

4 输入蓝牙 PIN 码（0000，4 个零）将耳机配对并连接到手机。

> 您的耳机支持简易的对接功能，不需要通过 PIN 码就可与手机对接。 此功能仅当手机与蓝牙版本 2.1 或更高版本兼容时可用。

耳机也可通过接通对接功能实现对接。
请参阅第 14 页。

连接两台蓝牙手机

启动多点功能后，耳机即可同时连接两台蓝牙手机。

1 连接至其中一台蓝牙手机后，按住通话按钮直至蓝色指示灯持续亮起。

2 按住音量增大按钮，启动多点功能。

3 启动第二台蓝牙手机的蓝牙功能，并搜索耳机（请参阅手机的用户手册）。

4 从第二台蓝牙手机找到的设备列表中选择耳机（HM1500）。

5 输入蓝牙 PIN 码（0000，4 个零）将耳机连接到手机。

6 重新从第一台蓝牙手机上连接耳机。

- 可设置耳机，使其在每次打开后自动重新连接最近连接的手机。
  - 要重新连接两台最近连接的手机，请启动多点功能。 在对接模式下，按住音量增大按钮直至蓝色指示灯闪烁两次。
  - 如果只想重新连接最近连接的那台手机，可取消多点功能。 在对接模式下，按住音量减小按钮直至红色指示灯闪烁两次。
- 当耳机同时连接到两个蓝牙手机时，有些手机可能无法作为第二个蓝牙手机连接耳机。

断开耳机连接

要断开耳机与手机的连接：

- 关闭耳机。
- 使用手机上的蓝牙功能表。

重新连接耳机

如果耳机已与手机对接，则每次开启耳机时都会尝试自动重新连接。

如果耳机未自动尝试重新连接：

- 按下通话按钮。
- 使用手机上的蓝牙功能表。

通过接通对接功能进行对接

借助接通对接功能，耳机可自动搜索蓝牙手机，并尝试连接。

1 打开耳机。

2 按住通话按钮，进入对接模式。

3 按住通话按钮直至紫色指示灯打开。

耳机将切换至接通对接模式，然后开始搜索区域内的蓝牙手机并尝试连接。

- 确保要连接的手机位于耳机搜索范围之内。 将耳机和手机适当靠近，以避免对接到其他设备。
- 耳机将在 20 秒内尝试接通对接。
- 要连接的蓝牙手机不得对接其他设备。 如果手机已连接至其他设备，应结束连接并重启接通对接功能。
- 移动手机应开启蓝牙可见选项，否则无法使用此项功能。
- 部分 PDA 无法使用此项功能。

使用通话功能

拨打电话

重拨最近的号码

按下通话按钮可重拨最近连接手机的最后拨打号码。

按下通话按钮两次可重拨其他手机的最后拨打号码。

语音拨号

按住通话按钮然后说出姓名，即可通过语音方式拨打第一台手机中的号码。

可用通话功能可能随手机而异。

接听电话

听到来电提示音时，可按下通话按钮接听来电。

如果两台连接手机同时有来电拨入，可接听第一台手机的来电。

结束通话

按下通话按钮以结束通话。

拒绝来电

来电时，按住通话按钮可拒绝来电。

如果两台连接手机同时有来电拨入，可拒绝第一台手机的来电。

通话期间使用选项

在通话过程中，可使用下列功能控制通话。

调节音量

按下音量增大/减小按钮，可调节音量。

话筒静音

按住音量增大/减小按钮可关闭话筒，从而使通话对方无法听到您的声音。 如果话筒关闭，耳机会定时发出报警音。 再次按住音量增大/减小按钮可重新打开话筒。

将通话从手机转到耳机

按下通话按钮可将通话从手机转到耳机。

保持通话

按住通话按钮可保持当前通话。

当耳机同时连接两台手机时，此功能不可用。

接听第二个来电

- 听到呼叫等待提示音时，按下通话按钮可结束第一个来电，继而接听同一台手机的第二个来电。
- 听到呼叫等待提示音时，按住通话按钮可保持第一个来电，继而接听同一台手机的第二个来电。
- 如欲切换当前通话和保持通话，按住通话按钮。

当耳机连接两台蓝牙手机时，无法接听同一台手机的第二个来电。

接听第二台手机的新来电

- 听到呼叫等待提示音时，按下通话按钮可结束第一台手机的来电，继而接听另一台手机的来电。
- 听到呼叫等待提示音时，按住通话按钮可保持第一台手机的来电，继而接听另一台手机的来电。
- 如欲切换当前通话和保持通话，按住通话按钮。

常见问题

我的耳机是否可用于笔记本电脑、台式计算机和 PDA？	您的耳机可用于支持该耳机的蓝牙版本和功能的设备。 有关规格的信息，请参阅第 23 页。
通话时为什么听到静电或干扰声音？	无绳电话和无线网络设备一类的装置可能会产生干扰，通常听起来像静电噪声。 要降低干扰，请勿将耳机靠近其他使用或发出无线电波的设备。
耳机会干扰车上的电子设备、收音机或计算机吗？	该耳机产生的功率远低于普通手机产生的功率。此外，它发出的信号完全符合国际蓝牙标准。 因此，您不必担心会干扰标准的消费品级电子设备。

其他蓝牙手机用户可以听到我的通话吗？	将耳机与蓝牙手机对接时，仅会在这两个蓝牙设备之间建立加密链接。 就射频功率而言，蓝牙无线信号远低于普通手机信号的功率，因此第三方难以监控耳机所采用的无线蓝牙技术。
在通话时为什么会听到回声？	调节耳机音量，或移到其他区域后再试。
如何清洁耳机？	用干燥的软布擦拭。
耳机无法充满电。	耳机和旅行充电器可能未接好。 请分开耳机与旅行充电器，然后重新连接并给耳机充电。

保修和更换部件

Samsung 保证在自原始购买日期起一年内本产品没有材料、设计和工艺缺陷（保修时间长短可能随国家/地区而异）。

在保修期内，如果本产品经证实在正常使用和维护的情况下出现问题，则应将其退回最初出售本产品的零售商或具备相关资格的服务中心。 Samsung 及其委托的服务中心的责任仅限于修理费和/或更换受保修的设备。

- 仅限于对最初的购买方提供担保。
- 您必须提供收据的副本或其他购买证明，才能享受相应的保修服务。
- 如果除去了系列号、日期代码标签或产品标签，或者如果本产品受到了实物滥用、不适当的安装、改造，或由未获得授权的第三方进行修理，则保修无效。
- 电池和其他配件等使用寿命有限的耗材均不在保修范围内。

对于装运过程中造成的任何损失或损坏，Samsung 概不负责。 若由未经授权的第三方修理 Samsung 产品，则不予保修。

规格

项目	规格和说明
蓝牙版本	2.1+EDR
所支持的设定	耳机设定、免提设定
工作区域	最大 33 英尺（10 米）
待机时间	最长 250 小时*
通话时间	最长 6 小时*
充电时间	约为 2 小时*

* 实际时间可能随手机类型和用途而异。

产品中有毒有害物质或元素名称及其含量

项目	有毒有害物质或元素					
	铅（Pb）	汞（Hg）	镉（Cd）	六价铬（Cr^{6+}）	多溴联苯（PBB）	多溴二苯醚（PBDE）
印刷电路板组件	×	○	○	○	○	○
塑料	○	○	○	○	○	○
金属	×	○	○	○	○	○

○： 表示该有毒有害物质在该部件所有均质材料中的含量均在 SJ/T11363-2006 标准规定的限量要求以下。

×： 表示该有毒有害物质至少在该部件的某一均质材料中的含量超出 SJ/T11363-2006 标准规定的限量要求。

本表格提供的信息是基于供应商提供的数据及三星公司的检测结果。在当前技术水平下，所有有毒有害物质或元素的使用控制到了最底线。三星公司会继续努力通过改进技术来减少这些物质和元素的使用。

本产品的“环保使用期限”为 20 年，其标识如左图所示。电池等可更换部件的环保使用期限可能与产品的环保使用期限不同。只有在本使用说明书所述的正常情况下使用本产品时，“环保使用期限”才有效。

目錄

開始使用

耳機概覽.....28
按鈕功能.....29
耳機充電.....30
佩戴耳機.....32

使用耳機

開關耳機.....34
啓用震動模式.....34
配對及連接耳機.....35
透過使用中配對功能進行配對.....38
使用通話功能.....40

附錄

常見問題.....44
保用及更換零件.....46
規格.....47

開始使用全新的藍牙耳機之前，請先閱讀本使用手冊。

Bluetooth® 爲 Bluetooth SIC，Inc. 的註冊商標 － Bluetooth QD ID： B016117

有關藍牙的更多資訊，請瀏覽 www.bluetooth.com。

安全注意事項

- 切勿因任何原因拆開或改裝耳機。 否則，可能導致耳機故障或著火。 請將耳機送到認可的維修中心維修。
- 若在駕車時使用耳機，請遵守所在地區的法例。
- 避免將耳機存放於高溫環境（50 °C/122 °F 以上），例如高溫車輛內或陽光直接照射的地方，因爲這樣會破壞性能並且減少電池的使用壽命。
- 切勿讓耳機或任何零件接觸雨水或其他液體。

長時間聆聽過大音量，可導致聽覺受損。 將耳機插入音樂來源前，請先降低音量，並只使用所需的最低音量設定，聆聽手機通話或音樂。

開始使用

本節說明正確使用藍牙耳機時的注意事項。

耳機概覽

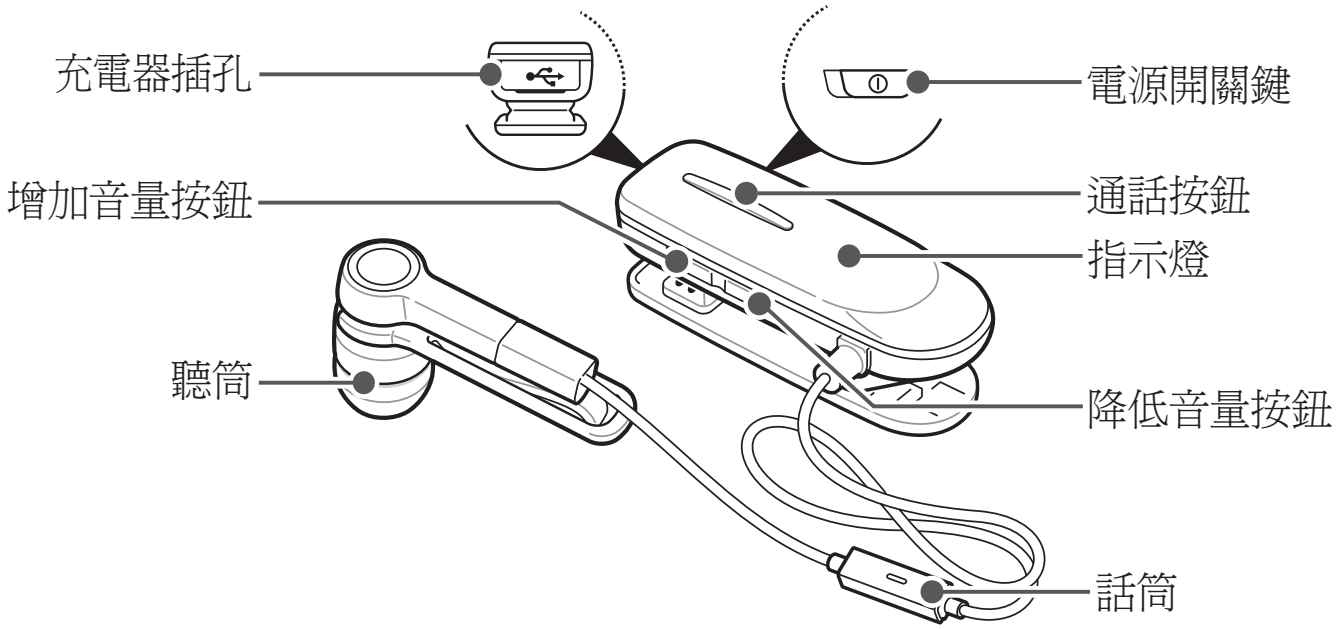

- 請確定耳機是否隨附下列配件：
  旅行充電器、橡皮耳墊、使用手冊。
- 視乎您所在地區而定，耳機配件可能有別。

按鈕功能

電源開關

向上或向下滑動可開啟或關閉耳機。

通話按鈕

- 按住可進入配對模式。
- 按下可撥出或接聽電話。
- 按下可結束通話。

音量調整按鈕

- 按下可調校音量。
- 同時按住兩個按鈕，可檢查電池使用壽命長短。
- 按住可開啟或關閉話筒。

如果耳机的音量达到最低音量或最高音量，您会听到报警音。

耳機充電

本耳機內置不可拆除的充電式電池。 首次使用耳機前，必須將電池充滿。

1 將旅行充電器較小的一端插入充電插孔。

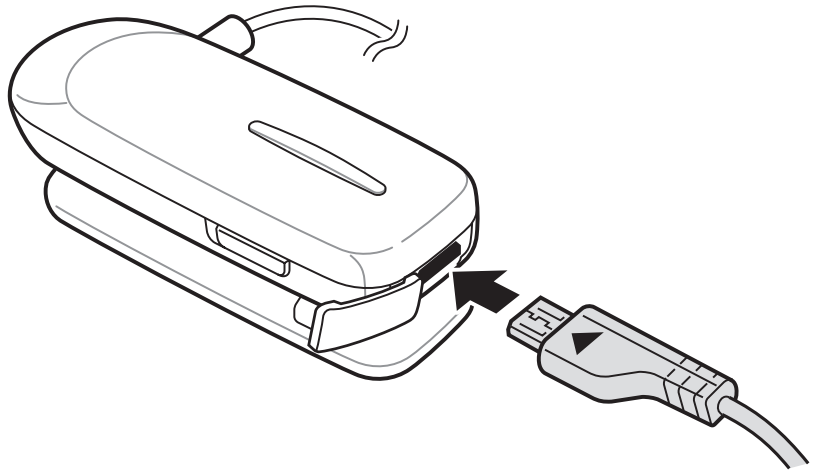

2 將旅行充電器較大的一端插入電源插座。

充電期間，指示燈會變成紅色。 若充電尚未開始，請將旅行充電器的插頭拔掉並再次插上。

3 耳機充滿電後，指示燈會變爲藍色。 請將旅行充電器的插頭，從電源插座及從耳機拔出。

- 請只使用 Samsung 認可的旅行充電器。 未經授權的旅行充電器，可能會導致爆炸或使耳機受損。
- 電池是可消耗部件，因此會因充電或放電而逐漸耗損。
- 充電時若有來電，請將耳機從旅行充電器拔出，然後再接電話。

當電池電量不足時

耳機會嗶嗶作響，並且指示燈會發出紅色閃光。 請將電池重新充電。 若在通話過程中耳機電源關閉，通話將會自動切換至手機。

檢查電池電量

請同時按住增加和降低音量按鈕。 視乎電池電量而定，指示燈會以下列其中一種色彩閃爍 5 次：

電池電量	指示燈色彩
高於 80%	藍色
80~20%	紫紅色
低於 20%	紅色

佩戴耳機

請將聽筒塞入耳朵，並將耳機夾在衣服上。

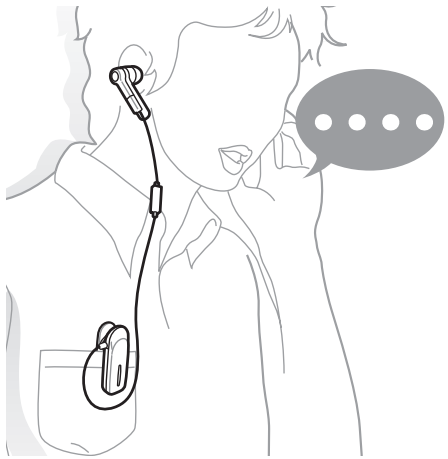

未使用耳機時，則可將
聽筒夾在衣服上。

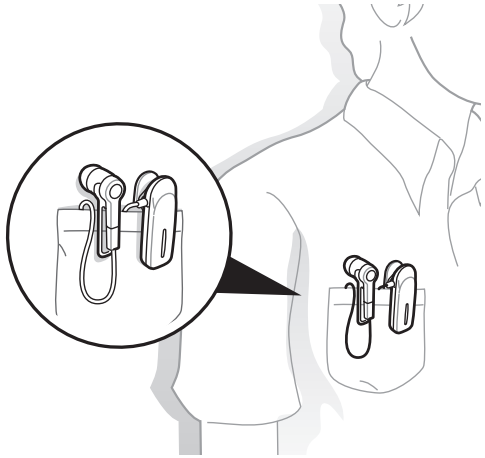

使用耳機

本節說明如何開啟耳機電源、與手機配對和連接，以及使用各種功能。

- 可用的功能和特性，可能會視乎手機的類型而有所不同。
- 某些裝置，特別是未經 Bluetooth SIG 測試或認可的裝置，可能與您的耳機不兼容。

開關耳機

- 要開啓耳機電源，請向上滑動電源開關。 藍色指示燈會閃爍 4 次。
- 要關閉耳機電源，請向下滑動電源開關。 藍色指示燈變爲紅色時，指示燈便會關閉。

啟用震動模式

可以啓用震動模式。有來電時，就能收到震動提醒。

請同時按住通話按鈕和增加音量按鈕。

若要停用震動模式，請同時按住通話按鈕和降低音量按鈕。

配對及連接耳機

配對過程將會爲兩個可使用藍牙的裝置（例如藍牙手機和藍牙耳機）之間，建立獨一無二的加密無線連接。

若要將耳機搭配其他藍牙裝置使用，必須先讓兩個裝置進行配對。 嘗試配對耳機和手機時，應將耳機與手機適當地靠近。 配對完成後，您就可以連接這兩個裝置。

將耳機與手機配對及連接

1 進入配對模式。

- 啓動耳機並按住通話按鈕，直到藍色指示燈持續亮起。
- 如果您是首次開啓耳機，耳機將立即進入配對模式。

2 啓用手機的藍牙功能，並搜尋耳機（請參閱手機使用者手冊）。

3 從手機找到的裝置清單中選擇耳機（HM1500）。

4 請輸入藍牙 PIN 碼 (0000，四個 0)，將耳機配對，並連接至您的手機。

耳機支援簡單配對功能，耳機可以在無需請求 PIN 碼的情況下與手機配對。 與藍牙 2.1 版本或更新版本相容的手機，皆可使用此項功能。

也可以透過使用中配對功能來配對耳機。
請參閱第 38 頁。

連接兩部藍牙手機

啓用多點功能後，您的耳機便能同時連接兩部藍牙手機。

1 連接第一部藍牙手機後，按住通話按鈕，直到藍色指示燈持續亮起。

2 按住增加音量按鈕以啓用多點功能。

3 在第二部藍牙手機上啓用藍牙功能，並搜尋耳機 (請參閱手機的使用手冊)。

4 從第二部手機找到的裝置清單中選擇耳機（HM1500）。

5 請輸入藍牙 PIN 碼（0000，四個 0），將耳機連接至您的手機。

6 從第一部藍牙手機重新連接耳機。

- 您可以將耳機設定爲每次開啓電源時，自動重新連接到最近接通的電話。
  - 若要重新連接到最近接通的兩部電話，請啓用多點功能。 在配對模式中，按住增加音量按鈕，直到藍色指示燈閃爍兩次。
  - 若只要重新連接到最近接通的一部電話，請停用多點功能。 在配對模式中，按住降低音量按鈕，直到紅色指示燈閃爍兩次。
- 如果耳機同時與兩部藍牙手機連接，某些手機可能無法作爲第二部藍牙手機與耳機連接。

斷開耳機連接

若要從手機斷開耳機連接：

- 關上耳機。
- 使用手機上的藍牙功能表。

重新連接耳機

當耳機與手機配對後，每次開啟耳機時，耳機即會自動嘗試重新連接。

若耳機並未自動嘗試重新連接：

- 請按通話按鈕。
- 使用手機上的藍牙功能表。

透過使用中配對功能進行配對

使用中配對功能，使您的耳機可自動搜尋藍牙手機並嘗試與之連接。

1 啟動耳機。

2 按住通話按鈕以進入配對模式。

3 按住通話按鈕，直到紫紅色指示燈亮起。

耳機會切換爲使用中配對模式、搜尋範圍內的藍牙手機，並嘗試與之配對。

- 請確定您要連接的手機是在耳機的連接範圍內。 請將耳機和手機互相靠近，以避免與其他裝置配對。
- 耳機會嘗試進行使用中配對，所需時間爲 20 秒或以下。
- 您要連接的藍牙手機，不得與其他裝置配對。 如果手機已經與另一個裝置配對，請結束連接並重新啓動使用中配對功能。
- 此功能可供流動電話使用，但電話的藍牙可見度選項必須設定爲開啓。
- 視乎某些 PDA 而定，此功能可能無法使用。

撥出電話

重撥上次號碼

按通話按鈕，以重撥最近接通之電話的最後一個號碼。

按通話按鈕兩次，以重撥其他電話的最後一個號碼。

話音撥號

請按住通話按鈕，用語音撥打第一個電話號碼，然後說出姓名。

可用的通話功能可能會視乎手機而有所不同。

接聽電話

聽到來電鈴聲時，按通話按鈕即可接聽電話。

當兩部接通之電話同時來電時，您可以接聽第一部電話的來電。

結束通話

按下通話按鈕，即可結束通話。

拒絕來電

有來電時，持續按住通話按鈕即可拒接來電。

當兩部接通之電話同時來電時，您可以拒絕接聽第一部電話的來電。

通話時使用選項

通話時，您可以使用以下功能控制通話。

調校音量

按增加音量或降低音量按鈕來調校音量。

話筒靜音

按住增加或降低音量按鈕關閉話筒，使對方聽不到您的聲音。 話筒關閉時，耳機會定時發出嗶聲。 再次按住增加或降低音量按鈕可重新開啓話筒。

從手機轉駁通話到耳機

按下通話按鈕，即可將通話從手機切換至耳機。

保留通話

按住通話按鈕，即可保留目前的通話。

耳機連接兩部電話時，此功能無法使用。

接聽第二個來電

- 聽到來電待接提示音時，按通話按鈕可結束第一個來電，并接聽相同手機的第二個來電。
- 聽到來電待接提示音時，按住通話按鈕可保留第一個來電，并接聽相同手機的第二個來電。
- 若要在目前的通話與保留的來電之間切換，請按住通話按鈕。

耳機與兩部藍牙手機連接時，您無法接聽同一部手機的第二個來電。

接通第二個手機的新來電

- 聽到來電待接提示音時，按通話按鈕可結束第一個來電，并接聽另一部手機的第二個來電。
- 聽到來電待接提示音時，按住通話按鈕可保留第一個來電，并接聽另一部手機的第二個來電。
- 若要在目前的通話與保留的來電之間切換，請按住通話按鈕。

常見問題

我的耳機可以配合手提電腦、個人電腦和 PDA 使用嗎?	支援耳機藍牙版本及操作模式的裝置，均可使用本耳機。 有關規格詳情，請參閱第 47 頁。
使用耳機時，通話是否會受到干擾?	有些裝置，例如無線電話或無線網路設備等，可能會干擾您的通話，通常是靜電干擾。 要減少干擾，耳機必須遠離其他使用或產生無線電波的裝置。
耳機是否會干擾汽車的電子裝置、收音機或電腦?	耳機產生的能量遠低於一般的手機。 而且它僅發出符合國際藍牙標準的訊號。 因此，您不必擔心它會對標準用戶級的電子設備造成干擾。

其他藍牙手機用戶是否可以聽到我的通話?	耳機與藍牙手機配對時，您只會在這兩部藍牙裝置之間建立保密連結。 耳機採用的無線藍牙技術不易被第三方監聽，因爲藍牙無線訊號的射頻能量遠低於一般手機。
通話中時，為何我聽到回音?	請調整耳機音量，或移至其他區域再試一次。
我該如何清理耳機?	用乾軟布擦拭。
耳機未充滿電。	耳機與旅行充電器可能並未連接妥當。 將耳機從旅行充電器拔出，然後重新連接，爲耳機充電。

保用及更換零件

Samsung 保證自購買日期起一年內，本產品的材料、設計和工藝沒有缺陷 (視乎所在的國家或地區，保用期可能有所不同)。

在保用期內，若證明本產品在正常使用和服務的情況下存在缺陷，您應將本產品退回您原本購買本產品的零售商或合格維修中心。 Samsung 及其指定維修公司的責任僅限於保用範圍內的維修費用及/或產品更換。

- 保用僅適用於原購買者。
- 爲享有適當的保養服務，您必須提供收據或其他購買證明。
- 若產品序號、日期碼標籤或產品標籤遭移除，或產品曾遭未經授權的第三者不當時用、不當安裝、改裝或維修，保用即告無效。
- 電池和其他配件等有使用期限的可消耗部件，皆不在保用範圍內。

Samsung 對運輸過程中造成的任何損失或損壞概不負責。 若未經授權的第三者對 Samsung 產品進行任何維修工作，保用即告無效。

規格

項目	規格和描述
藍牙版本	2.1+EDR
支援操作模式	耳機操作模式、免提操作模式
操作範圍	可達 33 英尺 (10 米)
待機時間	可達 250 小時*
通話時間	可達 6 小時*
充電時間	約 2 小時*

* 視乎手機的類型和使用情況，實際時間可能有所不同。

Contents

Getting started

Your headset overview 52
Button functions 53
Charging the headset 54
Wearing the headset 56

Using your headset

Turning the headset on or off 58
Activate Vibration mode 58
Pairing and connecting the headset 59
Pairing via the Active pairing feature 62
Using call functions 64

English

Appendix

Frequently asked questions..... 68
Warranty and parts replacement 70
Specifications 71

Read this user manual before you start to use your new Bluetooth headset.

Bluetooth® is a registered trademark of the Bluetooth SIG, Inc. worldwide—Bluetooth QD ID: B016117

More information about Bluetooth is available at www.bluetooth.com.

Safety precautions

- Never disassemble or modify your headset for any reason. Doing this may cause the headset to malfunction or become combustible. Bring the headset to an authorised service centre to repair it.
- When using your headset while driving, follow local regulations in the region you are in.
- Avoid storage at high temperatures (above 50 °C/122 °F), such as in a hot vehicle or in direct sunlight, as this can damage performance and reduce battery life.
- Do not expose the headset or any of its supplied parts to rain or other liquids.

Excessive exposure to sound at high volumes can cause hearing damage. Always turn the volume down before plugging the earphones into an audio source and use only the minimum volume setting necessary to hear your conversation or music.

Getting started

This section explains what to remember for the proper use of your Bluetooth headset.

Your headset overview

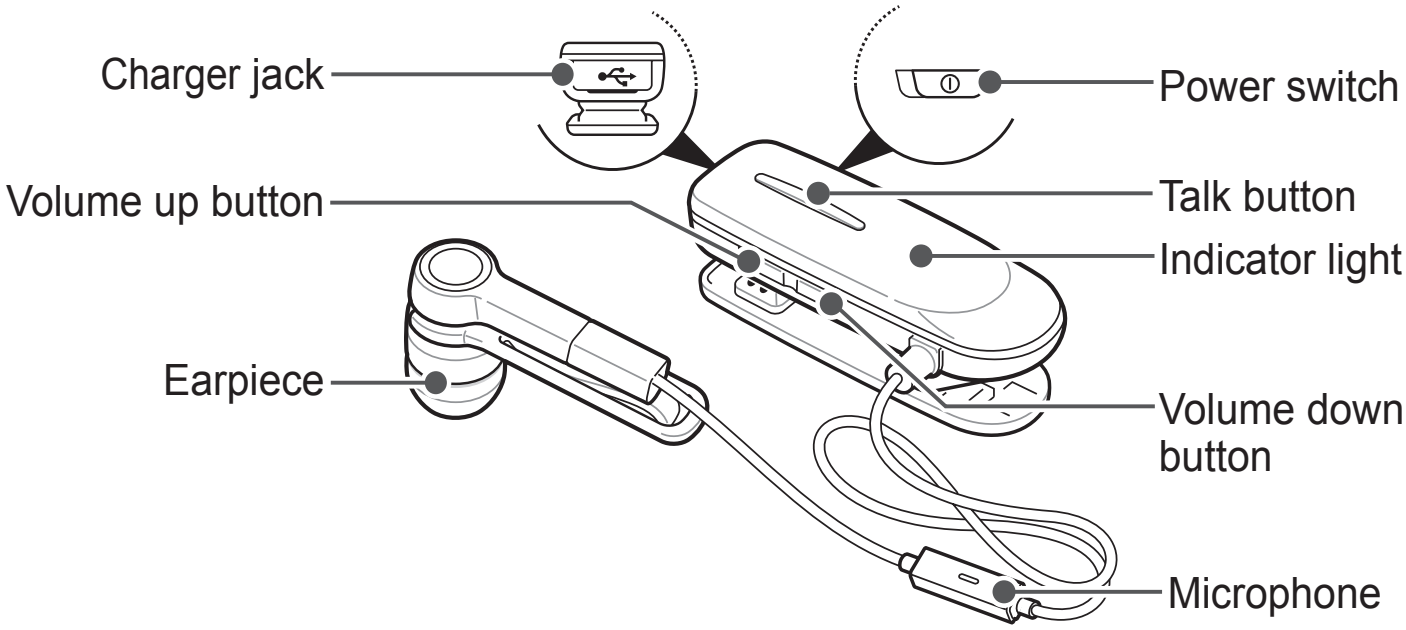

- Make sure you have the following items with your headset:
  Travel adapter, Ear rubbers, User manual.
- The items supplied with your headset may vary depending on your region.

Button functions

Power switch

Slide up or down to turn the headset on or off.

Talk button

- Press and hold to enter Pairing mode.
- Press to make or answer a call.
- Press to end a call.

Volume up or down button

- Press to adjust the volume.
- Press and hold at the same time to check the battery life time.
- Press and hold to turn the microphone on or off.

You can hear a beep when the volume level of the headset reaches to the lowest or highest level.

English

Charging the headset

This headset has a rechargeable internal battery which is non-removable. Ensure that you fully charge the battery before using the headset for the first time.

1 Plug the small end of the travel adapter into the charger jack.

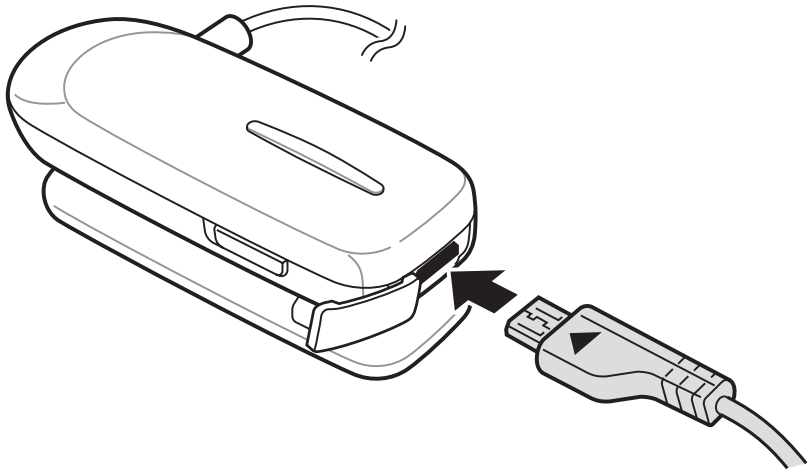

2 Plug the large end of the travel adapter into a power outlet.

During charging, the indicator light will turn red. If charging does not begin, unplug the travel adapter and plug it in again.

3 When the headset is fully charged, the indicator light changes to blue. Unplug the travel adapter from the power outlet and the headset.

- Use only a Samsung-approved travel adapter. Unauthorised travel adapters may cause an explosion or damage to the headset.
- The battery will gradually wear out while charging or discharging because it is a consumable part.
- When a call comes in while charging, disconnect your headset from the travel adapter and answer the call.

When the battery charge gets low

The headset beeps and the indicator light flashes red. Recharge the battery. If the headset powers off during a call, the call will be automatically transferred to the phone.

Checking the battery level

At the same time, press and hold the Volume up and down buttons. Depending on the battery level, the indicator light flashes 5 times in one of the following colours:

Battery level	Indicator light colour
Above 80%	Blue
80 ~20%	Violet
Below 20%	Red

Wearing the headset

Insert the earpiece in your ear and clip the headset to your clothes.

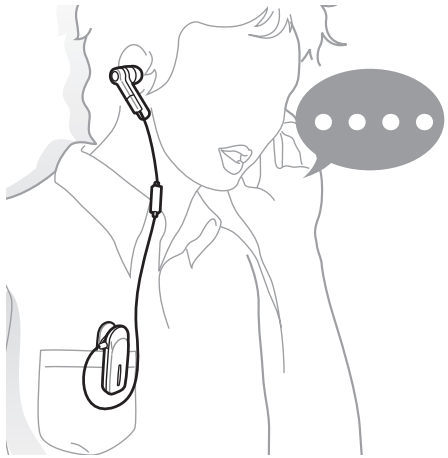

When you are not using the headset, you can clip the earpiece to your clothes.

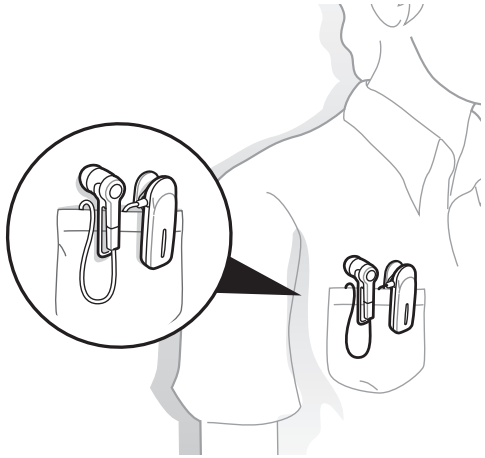

Using your headset

This section explains how to turn the headset on, pair and connect to the phone, and use various functions.

- Activated functions and features may differ depending on the phone type.
- Some devices, especially those that are not tested or approved by Bluetooth SIG, may be incompatible with your headset.

Turning the headset on or off

- To turn the headset on, slide up the power switch. The blue indicator light flashes 4 times.
- To turn the headset off, slide down the power switch. The indicator light turns off after the blue indicator light changes to red.

Activate Vibration mode

You can activate Vibration mode to receive a vibration alert when a call comes in.

Press and hold the Talk button and the Volume up button at the same time.

To deactivate Vibration mode, press and hold the Talk button and the Volume down button at the same time.

Pairing and connecting the headset

Pairing will create a unique and encrypted wireless link between two Bluetooth enabled devices, such as a Bluetooth phone and a Bluetooth headset.

To use the headset with other Bluetooth devices, the devices must be paired. When trying to pair the two devices, keep the headset and the phone reasonably close together. After pairing, you can connect the two devices.

Pairing and connecting the headset with a phone

1 Enter pairing mode.

- Turn on your headset and press and hold the Talk button until the blue indicator light stays lit.
- If you turn the headset on for the first time, it proceeds into Pairing mode immediately.

2 Activate the Bluetooth feature on your phone and search for the headset (see your phone's user manual).

3 Select the headset (HM1500) from the list of devices found by your phone.

4 Enter the Bluetooth PIN (0000, 4 zeros) to pair and connect the headset to your phone.

> ☑ Your headset supports the Simple Pairing feature which allows the headset to be paired with a phone without requesting a PIN. This feature is available for phones that are compliant with Bluetooth version 2.1 or higher.

The headset also can be paired via the Active pairing feature, see page 62.

Connecting with two Bluetooth phones

With the Multi-point feature activated, your headset can be connected with two Bluetooth phones at the same time.

1 After connecting with the first Bluetooth phone, press and hold the Talk button until the blue indicator light stays lit.

2 Press and hold the Volume up button to activate the Multi-point feature.

3 Activate the Bluetooth feature on the second Bluetooth phone and search for the headset (see your phone's user manual).

4 Select the headset (HM1500) from the list of devices found by the second Bluetooth phone.

5 Enter the Bluetooth PIN (0000, 4 zeros) to connect the headset to the phone.

6 Reconnect to the headset from the first Bluetooth phone.

- You can set the headset automatically to reconnect to the recently connected phones each time you turn it on.
  - To reconnect to the two most recently connected phones, activate the Multi-point feature. Press and hold the Volume up button in Pairing mode until the blue indicator light flashes twice.
  - To reconnect to only the most recently connected phone, deactivate the Multi-point feature. Press and hold the Volume down button in Pairing mode until the red indicator light flashes twice.
- When the headset connects to two Bluetooth phones, some phones may not connect to the headset as the second Bluetooth phone.

Disconnecting the headset

To disconnect the headset from your phone,

- Turn off the headset.
- Use the Bluetooth menu on your phone.

Reconnecting the headset

When the headset is paired with a phone, it will attempt to automatically reconnect each time you turn it on.

If the headset does not automatically attempt to reconnect,

- Press the Talk button.
- Use the Bluetooth menu on your phone.

Pairing via the Active pairing feature

With the Active pairing feature, your headset can automatically search for a Bluetooth phone and try to make a connection with it.

1 Turn on the headset.

2 Press and hold the Talk button to enter Pairing mode.

3 Press and hold the Talk button until the violet indicator light turns on.

The headset will switch to Active Pairing mode, search a Bluetooth phone within range, and attempt to pair with it.

- Ensure the phone you wish to connect to is within range of the headset. Place the headset and phone close to each other to avoid pairing with other devices.
- The headset will attempt Active pairing for up to 20 seconds.
- The Bluetooth phone you want to connect with must not be paired with other devices. If the phone is already connected to another device, end the connection and restart Active pairing feature.
- This feature is available for mobile phones, but the phone's Bluetooth visibility option must be set to on.
- This feature may be unavailable depending on the some PDAs.

Using call functions

Making a call

Redialling the last number

Press the Talk button to redial the last number of the most recently connected phone.

Press the Talk button twice to redial the last number of the other phone.

Dialling a number by voice

Press and hold the Talk button to dial a number of the first phone by voice, and say a name.

Available call functions may vary by the phone.

Answering a call

Press the Talk button to answer a call when you hear incoming call tones.

When two calls from the two connected phones come in, you can answer the call of the first phone.

Ending a call

Press the Talk button to end a call.

Rejecting a call

Press and hold the Talk button to reject a call when a call comes in.

When two calls from the two connected phones come in, you can reject the call of the first phone.

Using options during a call

You can use the following functions to control your call during a call.

Adjusting the volume

Press the Volume up or down button to adjust the volume.

Muting the microphone

Press and hold the Volume up or down button to turn the microphone off so that the person with whom you are speaking cannot hear you. When the microphone is turned off, the headset beeps at regular intervals. Press and hold the Volume up or down button again to turn the microphone back on.

Transferring a call from the phone to the headset

Press the Talk button to transfer a call from the phone to the headset.

Placing a call on hold

Press and hold the Talk button to place the current call on hold.

When the headset is connected with two phones, this function is not available.

Answering a second call

- Press the Talk button to end the first call and answer a second call of the same phone when you hear call waiting tones.
- Press and hold the Talk button to place the first call on hold and answer a second call of the same phone when you hear call waiting tones.
- To switch between the current call and the held call, press and hold the Talk button.

When the headset is connected with two Bluetooth phones, you cannot answer a second call of the same phone.

Answering a new call of the second phone

- Press the Talk button to end the first call and answer a second call of the other phone when you hear call waiting tones.
- Press and hold the Talk button to place the first call on hold and answer a second call of the other phone when you hear call waiting tones.
- To switch between the current call and the held call, press and hold the Talk button.

Frequently asked questions

Will my headset work with laptops, PCs, and PDAs?	Your headset will work with devices that support your headset's Bluetooth version and profiles. For specifications, see page 71.
Why do I hear static or interference while on a call?	Appliances such as cordless phones and wireless networking equipment may cause interference, which usually sounds like static. To reduce any interference, keep the headset away from other devices that use or produce radio waves.
Will my headset interfere with my car's electronics, radio, or computer?	Your headset produces significantly less power than a typical mobile phone. It also only emits signals that are in compliance with the international Bluetooth standard. Therefore, you should not expect any interference with standard consumer-grade electronics equipment.

Can other Bluetooth phone users hear my conversation?	When you pair your headset to your Bluetooth phone, you are creating a private link between only these two Bluetooth devices. The wireless Bluetooth technology used in your headset is not easily monitored by third parties because Bluetooth wireless signals are significantly lower in radio frequency power than those produced by a typical mobile phone.
Why do I hear an echo while on a call?	Adjust the headset volume, or move to another area and try again.
How do I clean my headset?	Wipe it with a soft dry cloth.
The headset does not fully charge.	The headset and the travel adapter may not have been connected properly. Separate the headset from the travel adapter, reconnect, and charge the headset.

Warranty and parts replacement

Samsung warrants this product as free of defects in material, design and workmanship for the period of one year from the original date of purchase. (Depending on your country, the length of warranty may vary.)

If during the period of warranty this product proves defective under normal use and service you should return the product to the retailer from whom it was originally purchased or qualified service centre. The liability of Samsung and its appointed maintenance company is limited to the cost of repair and/or replacement of the unit under warranty.

- The warranty is limited to the original purchaser.
- A copy of your receipt or other proof of purchase is required for a proper warranty service.
- The warranty is void if the serial number, date code label or product label is removed, or if the product has been subject to physical abuse, improper installation, modification, or repair by unauthorised third parties.
- Specifically exempt from any warranty are limited-life consumable components such as batteries and other accessories.

Samsung will not assume any responsibility for any loss or damage incurred in shipping. All repair work on Samsung products by unauthorised third parties voids any warranty.

Specifications

Item	Specifications and description
Bluetooth version	2.1+EDR
Support profile	Headset Profile, Hands-Free Profile
Operating range	Up to 33 feet (10 metres)
Standby time	Up to 250 hours*
Talk time	Up to 6 hours*
Charging time	Approximately 2 hours*

* Depending on the phone type and usage, the actual time may vary.

World Wide Web
http://www.samsungmobile.com

Printed in Korea
Code No.: GH68-27488A
CHI. 03/2010. Rev. 1.0